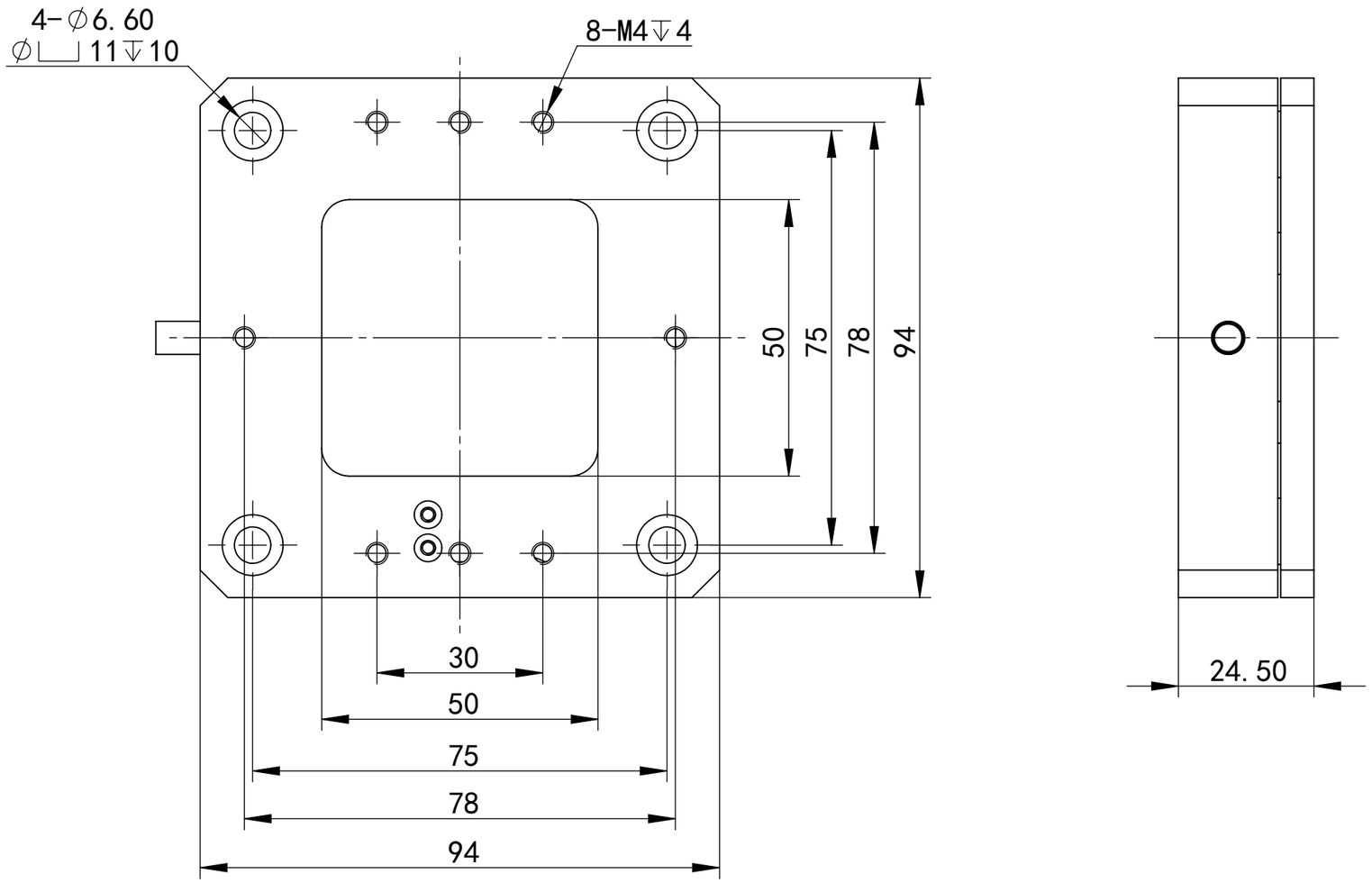

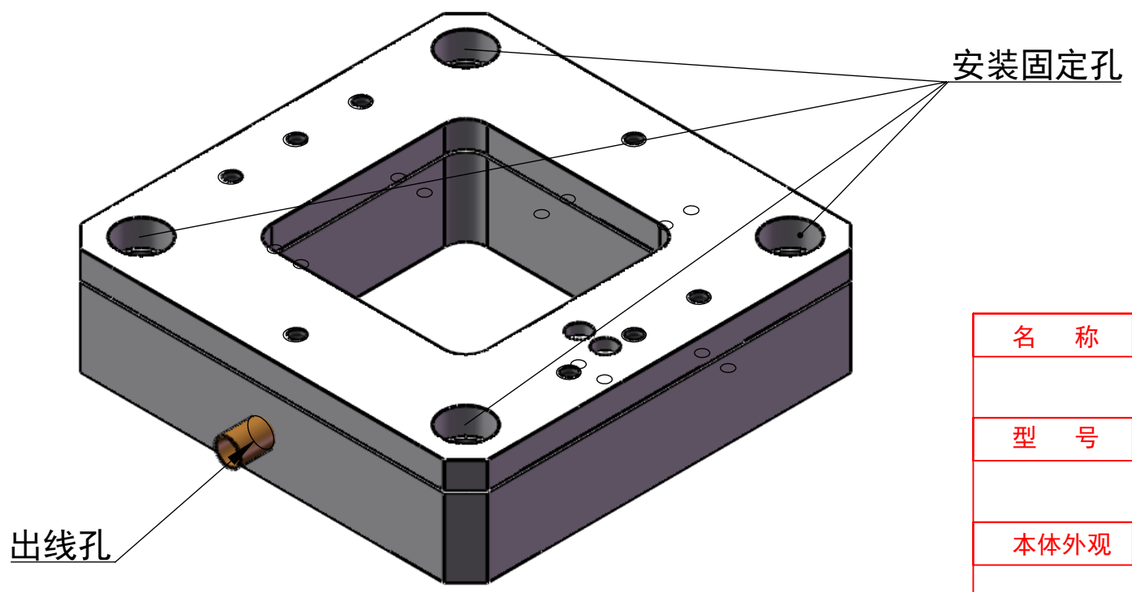

名　称	压电扫描台	日　期	22.03.28
型　号	XD107.XY100Z20S		
本体外观			

芯明天 COREMORROW

www.coremorrow.com