芯明天
CORE MORROW

中国压电纳米运动与控制系统制造商，让您的装备仪器更精密！

X 向运动 | P18.X300S/K

压电纳米定位台

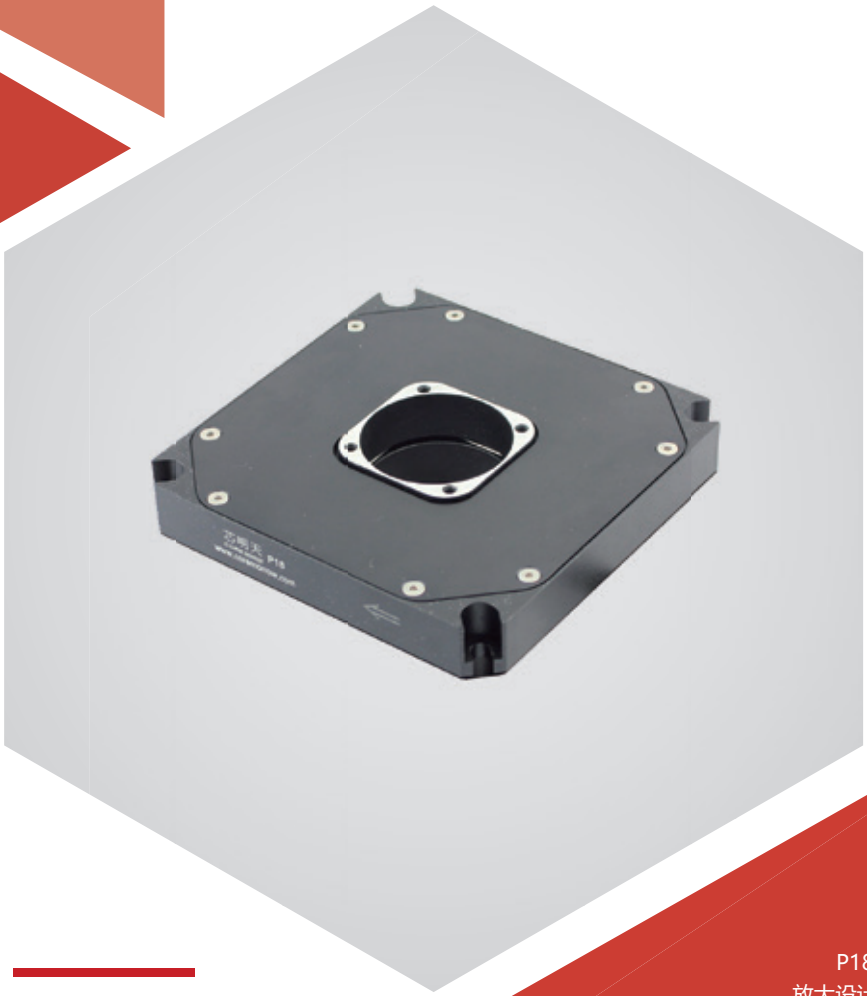

产品介绍

P18.X300 压电扫描台为 1 维直线扫描台。台体采用机构放大设计原理，内置高可靠性压电陶瓷，可以实现 375μm 的高速扫描，通光孔径为 Ø35mm，多种位移行程及规格型号可供选择，适用于大行程多维扫描等应用。

产品特点 >>

- 一维 X 向运动
- 行程 ±187.5μm / 轴
- 承载能力达 3.5kg
- 通孔直径：Ø35mm
- 闭环重复定位精度高
- 响应速度快

应用 >>

- 扫描显微
- 图像处理与稳定
- 表面检测
- 干涉 / 计量
- 光学计量
- 半导体测量
- 质量保证测试

哈尔滨芯明天科技有限公司

电话：0451-86268790　邮箱：info@coremorrow.com　总部地址：哈尔滨市南岗区学府路 191 号创业孵化产业园 I2 栋

传真：0451-86267847　网址：www.coremorrow.com　上海办事处地址：上海市浦东新区盛夏路 608 号 2 号楼 108 室

技术参数 »

型号	尾缀 S- 闭环 尾缀 K- 开环	P18.X300S	P18.X300K	单位
运动自由度		X	X	
驱动控制		2 路驱动	2 路驱动	
标称行程范围（0~120V）		±150	±150	μm±10%
行程范围（0~150V）		±187.5/ 轴	±187.5/ 轴	μm±10%
传感器类型		SGS	-	
通孔尺寸		Ø35	Ø35	mm
闭 / 开环分辨率		10	3	nm
闭环线性度		0.2	-	%F.S.
闭环重复定位精度		0.15	-	%F.S.
俯仰 / 偏航 / 滚动		<15	<15	μrad
推 / 拉力		150/150	150/150	N
运动方向刚度		0.5	0.5	N/μm±20%
空载谐振频率		600	600	
闭 / 开环空载阶跃时间		30	10	ms±20%
承载能力		3.5	3.5	kg
静电容量		21.6	21.6	μF±20%
工作温度范围 [1]		-20~80	-20~80	℃
材质		铝	铝	
外形尺寸（长 × 宽 × 高）		100×100×15	100×100×15	mm
重量		220	220	g±5%
出线长 [2]		1.5	1.5	m±10mm
传感 / 电压连接器 [2]		-	-	

注：以上参数是采用 E00/E01 系列压电控制器测得。最大驱动电压可在 -20V~150V；对于高可靠的长期使用，建议驱动电压在 0~120V。除特别说明外，以上参数均于室温约 25℃下测得。

[1] 可定制低温及高真空版本。

[2] 线长及连接器可定制。

注：以上所提参数与测试环境、测试设备有关。运动台面平行度约 20μm，粗糙度约 1.6 至 3.2，特殊要求请在购买前与销售工程师确认。

特性曲线 »

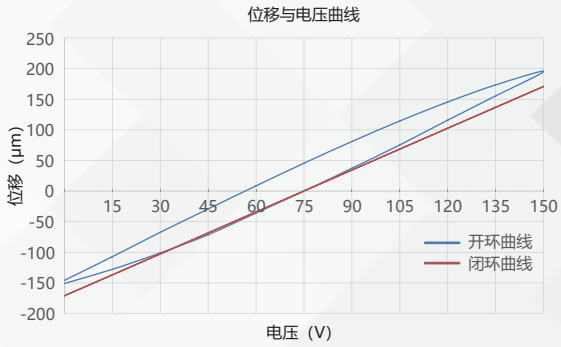

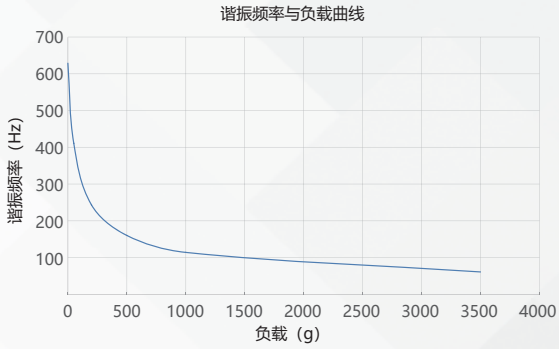

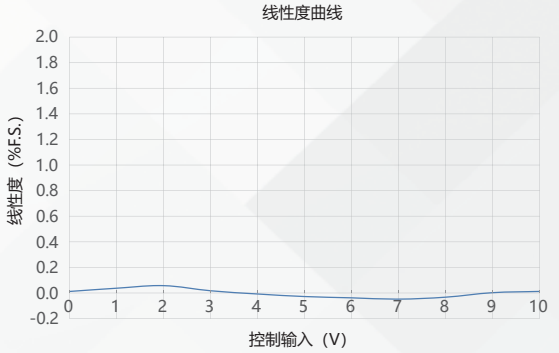

免责声明：该数据曲线为典型数据曲线，仅供参考。不同批次的产品，性能数据会不同。

尺寸图 »

型号	L(mm)	L1(mm)	L2(mm)
P18.X	15	1	4

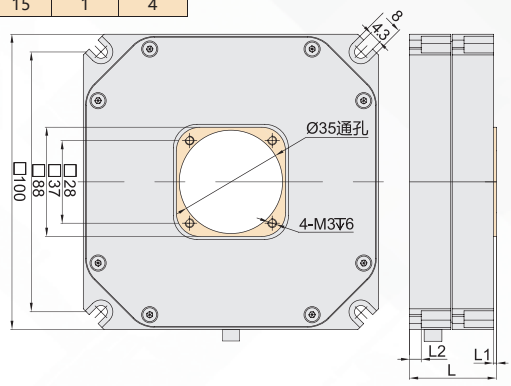

推荐控制器 »

E01.D3
LCD，薄膜按键，可达 625mA
RS-232/RS-422/USB 通信
软件可二次开发

E70
小体积，平均电流 70mA/ 通道
RS-232/RS-422/USB 通信
软件可二次开发

哈尔滨芯明天科技有限公司
电话：0451-86268790　邮箱：info@coremorrow.com　总部地址：哈尔滨市南岗区学府路 191 号创业孵化产业园 I2 栋
传真：0451-86267847　网址：www.coremorrow.com　上海办事处地址：上海市浦东新区盛夏路 608 号 2 号楼 108 室