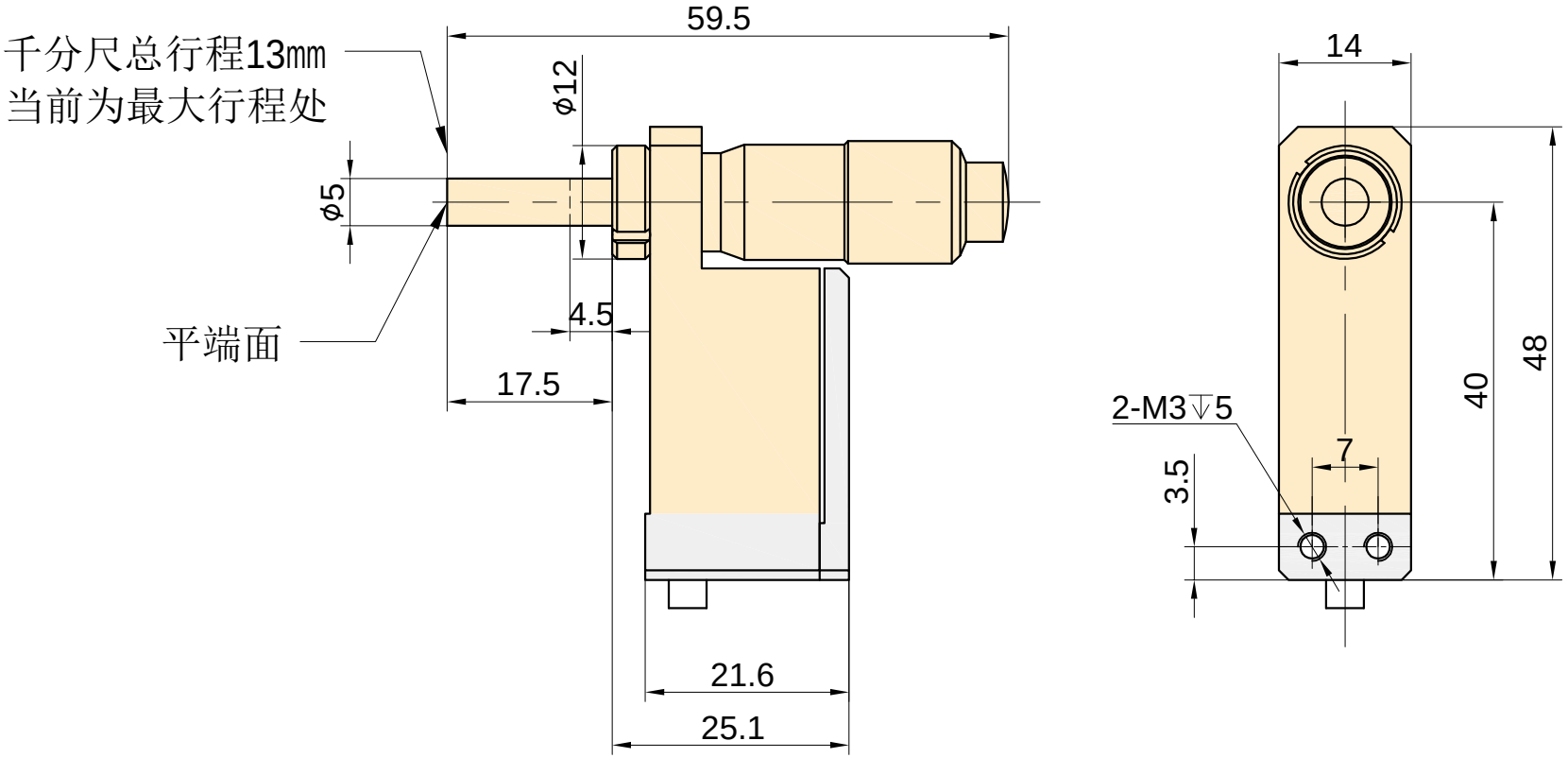

名　称	压电测微头	日　期	21.04.27
型　号	P84.X100		
本体外观			

芯明天 COREMORROW

www.coremorrow.com