VT17 柱形压电促动器 抗扭力

特点

可抵抗一定扭力
外径 17mm
运动范围 19μm
可定制参数，如更大位移等。

芯明天压电促动器内部为柔性铰链导向结构，VT17 压电促动器是针对特殊应用，基于芯明天标准封装式压电促动器的基础上进行结构改进，加入抗扭力结构，使得压电促动器遭受到的扭力不会直接作用于内部压电叠堆陶瓷，从而对内部压电陶瓷起到保护作用。

VT17 的结构紧凑，非常易于集成。定制设计使其在承载、行程、动态及外形尺寸等都进行了优化。它的内部驱动元件为高性能长寿命压电促动器。VT17 是基于压电叠堆陶瓷的纳米定位促动器，它的出力可达 1200N、实现 19 微米的运动行程。

技术参数

型号	标称行程 μm±10%	刚度 N/μm±20%	推/拉力 N	静电容量 μF±10%	谐振频率 KHz	长度 mm±0.3
PSt150/7/20 VT17	19	60	1200/350	1.8	30	35.5

尺寸图

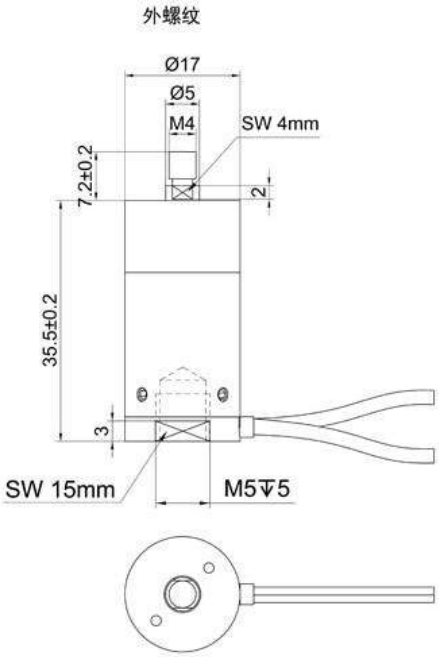

20VT17 压电促动器（外螺纹）尺寸图

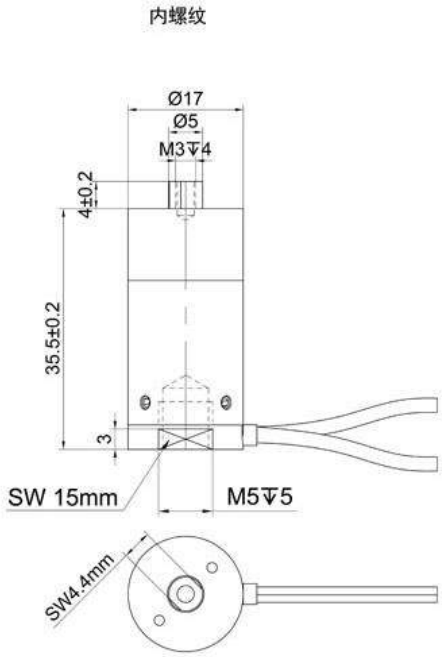

20VT17 压电促动器（内螺纹）尺寸图